## Технические характеристики

| | |
|---|---|
| Температура эксплуатации, °C | от –40 до +80 |
| Влажность, % | от 45 до 90 |
| Частота сети, Гц | 50 |
| Напряжение изоляции, В | 660 |
| Класс горючести по UL–94 | V0 |
| Степень защиты | IP65 |
| Зажим | винтовой, Plug-In |
| Материал | полиамид / алюминий |
| Номинальное рабочее напряжение, В (AC/DC) | 220 |
| Электрический срок службы, млн | ≥0,5 |
| Механический срок службы, млн ч | ≥2 |

## Головки переключателей с ключом



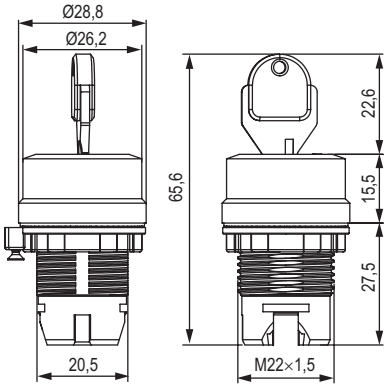


**Назначение**
• нажимной механизм для переключателя с ключом.
**Характеристики**
• класс защиты – IP65.

| Механизм | Схема | Количество положений | Код |
|---|---|---|---|
| с фиксацией |  | 2 | M22S-KL2A |
| без фиксации |  | | M22S-KM2A |
| с фиксацией |  | 3 | M22S-KL3A |
| без фиксации |  | | M22S-KM3A |

## Головки переключателей без ключа



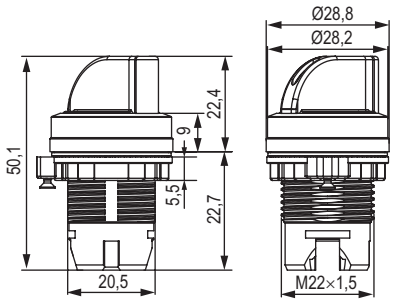


**Назначение**
• нажимной механизм для переключателя со стандартной ручкой.
**Характеристики**
• класс защиты – IP65.

| Механизм | Схема | Количество положений | Материал | Код |
|---|---|---|---|---|
| с фиксацией |  | 2 | пластик | M22S-L2P |
| | | | алюминий | M22S-L2A |
| без фиксации |  | | пластик | M22S-M2P |
| | | | алюминий | M22S-M2A |
| с фиксацией |  | 3 | пластик | M22S-L3P |
| | | | алюминий | M22S-L3A |
| без фиксации |  | | пластик | M22S-M3P |
| | | | алюминий | M22S-M3A |