NB1-63
Автоматические выключатели

Автоматические выключатели серии NB1-63 применяются в электрических сетях с номинальным напряжением 230/400 В переменного тока частотой 50 Гц и номинальным током до 63 А для нечастых включений и отключений при номинальном токе, а также защиты от перегрузки, короткого замыкания в распределительных щитах жилых, общественных и промышленных объектов.

Автоматические выключатели серии NB1-63 соответствуют требованиям ГОСТ IEC 60947-2 и ГОСТ IEC 60898-1, поэтому применимы в бытовых и аналогичных электроустановках, с доступом не обученного специально персонала.



Структура условного обозначения

NB1 – 63 X1 X2 X3 X4 X5 X6

Обозначение серии

Максимальный номинальный ток Inm, A: 63

Исполнение по отключающей способности Icu, кА:
(без обозначения) – 6 кА
H – 10 кА

Количество полюсов: 1P; 2P; 3P; 4P

Ток мгновенного расцепления: C; D

Номинальный ток In, A: 1; 2; 3; 4; 6; 10; 13, 16; 20; 25; 32; 40; 50; 63

Наибольшая отключающая способность, кА: 6; 10

Возможность подключения гребенчатых шин:
DB – шины типа PIN и FORK

Пример обозначения: Авт. выкл. NB1-63H 3P C40 10кА DB

Основные технические параметры

Параметр	Значение
Соответствие стандартам	ГОСТ IEC 60947-2; ГОСТ IEC 60898-1
Максимальный номинальный ток Inm, A	63
Номинальный ток In, A	1; 2; 3; 4; 6; 10; 13; 16; 20; 25; 32; 40; 50; 63
Количество полюсов	1P; 2P; 3P; 4P
Тип характеристики мгновенного расцепления (ГОСТ IEC 60898-1)	C; D
Ток мгновенного расцепления (ГОСТ IEC 60947-2)	10In ± 20%(C); 12In ± 20%(D)
Номинальная наибольшая отключающая способность Icn, A (ГОСТ IEC 60898-1)	6000/ 10000
Номинальная предельная отключающая способность Icu, кА (ГОСТ IEC 60947-2)	6/ 10
Номинальная рабочая отключающая способность Ics, кА (ГОСТ IEC 60947-2)	6/ 10
Номинальное рабочее напряжение Ue, В при 50/60 Гц	230 (1P); 400 (2P; 3P; 4P)
Номинальное напряжение изоляции Ui, В	500
Импульсное выдерживаемое напряжение (1,2/50) Uimp, кВ	6
Категория применения	A
Класс токоограничения	3
Механическая износостойкость, циклов В/О	20000
Электрическая износостойкость, циклов В/О	10000
Степень загрязнения	3
Категория размещения	III
Степень защиты	IP20 (открытая установка); IP40 (при установке в щите)
Совместимые аксессуары (см. главу «Дополнительные устройства»)	XF9, XF9J, S9, V9
Рассеиваемая мощность на каждом полюсе, Вт	2 (In≤ 10A) 3,5 (16A ≤ In ≤ 32A) 5 (40A ≤ In ≤ 63A)

Параметр		Значение
Установка и присоединение	Установка	На DIN-рейку 35 мм
	Способы подключения	Кабель/ шина PIN / шина FORK
	Сечение медного кабеля для верхних/нижних зажимов, мм²	1÷25
	Сечение шин для верхних/нижних зажимов, мм²	10
	Момент затяжки винтов, Нм	2,0
	Подключение нагрузки	Сверху или снизу
Условия эксплуатации	Рабочая температура	От -25°C до +60°C
	Температура хранения	От -25°C до +70°C
	Допустимая влажность в месте установки, не более	90% (при температуре 40°C)
	Высота над уровнем моря, не более	2000 м

Габаритно-присоединительные размеры

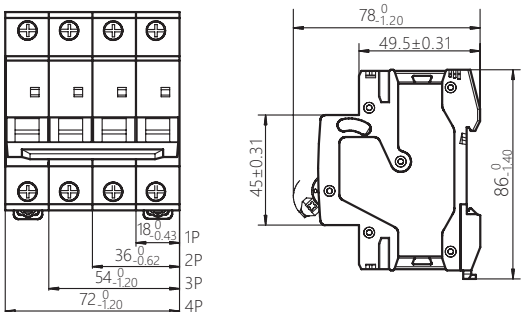

Артикулы для заказа

Автоматические выключатели NB1-63, Icu = 6 кА (DB – подключение шинами PIN и FORK)

Ном. ток In	Количество полюсов и характеристика мгновенного расцепления							
	1P		2P		3P		4P	
	C	D	C	D	C	D	C	D
1 A	179613	179627	179655	179669	179697	179711	179739	179753
2 A	179617	179631	179659	179673	179701	179715	179743	179757
3 A	179620	179634	179662	179676	179704	179718	179746	179760
4 A	179622	179636	179664	179678	179706	179720	179748	179762
6 A	179625	179639	179667	179681	179709	179723	179751	179765
10 A	179614	179628	179656	179670	179698	179712	179740	179754
13 A	179615	179629	179657	179671	179699	179713	179741	179755
16 A	179616	179630	179658	179672	179700	179714	179742	179756
20 A	179618	179632	179660	179674	179702	179716	179744	179758
25 A	179619	179633	179661	179675	179703	179717	179745	179759
32 A	179621	179635	179663	179677	179705	179719	179747	179761
40 A	179623	179637	179665	179679	179707	179721	179749	179763
50 A	179624	179638	179666	179680	179708	179722	179750	179764
63 A	179626	179640	179668	179682	179710	179724	179752	179766

Автоматические выключатели NB1-63H, Icu = 10 кА (DB – подключение шинами PIN и FORK)

Ном. ток In	Количество полюсов и характеристика мгновенного расцепления							
	1P		2P		3P		4P	
	C	D	C	D	C	D	C	D
1 A	179781	179795	179823	179837	179865	179879	179907	179921
2 A	179785	179799	179827	179841	179869	179883	179911	179925
3 A	179788	179802	179830	179844	179872	179886	179914	179928
4 A	179790	179804	179832	179846	179874	179888	179916	179930
6 A	179793	179807	179835	179849	179877	179891	179919	179933
10 A	179782	179796	179824	179838	179866	179880	179908	179922
13 A	179783	179797	179825	179839	179867	179881	179909	179923
16 A	179784	179798	179826	179840	179868	179882	179910	179924
20 A	179786	179800	179828	179842	179870	179884	179912	179926
25 A	179787	179801	179829	179843	179871	179885	179913	179927
32 A	179789	179803	179831	179845	179873	179887	179915	179929
40 A	179791	179805	179833	179847	179875	179889	179917	179931
50 A	179792	179806	179834	179848	179876	179890	179918	179932
63 A	179794	179808	179836	179850	179878	179892	179920	179934